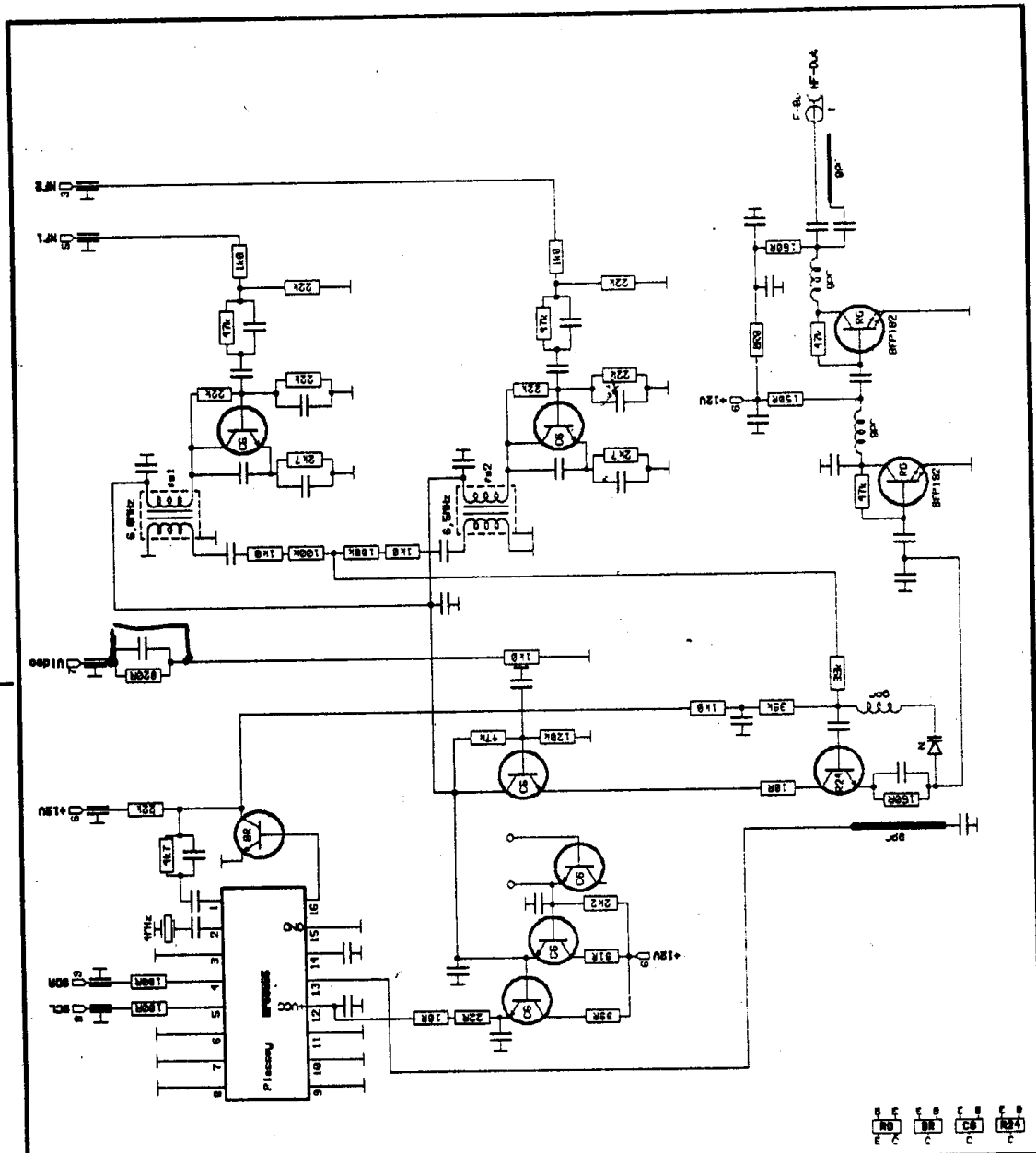
NF2
NF1
Video
+15V
+12V
HF-Out
F.Ba.
BFP182
BFP182
6,5MHz
6,5MHz
4MHz
PLL
GND
VCC
SDA
SCL
BC
BC
BC